KATOJI®

ウッドスタイルオートゲート取扱説明書

C/L-02
09.11-07

使用する前に必ず説明書をお読み下さい。読んだ後は大切に保管して下さい。

⚠ 使用上の注意

◆24ヵ月以下のお子様にご使用下さい。
◆操作する際に、手指をはさむ危険性がありますのでご注意下さい。
◆階段の上部や窓には取り付けないで下さい。外れると転落事故の原因になります。
◆保護者の方はゲートの取り付け後もお子様の動作状況に十分注意して下さい。
◆扉の開閉は保護者の方が操作して下さい。
◆扉は自動で閉まりますのでお子様には十分ご注意下さい。
◆ゲート付近には台になるようなものは置かないで下さい。
◆ゲートの下端と床面との間隔が5cm以下になるように取り付けて下さい。
◆ゲートをゆすったり、ゲートにぶら下がったり、寄りかかったりしないで下さい。
◆ゲートは構造上、下部にフレームがありますので、保護者の方やお子様がつまずかないようご注意下さい。
◆ゲートを取り付ける壁面が弱い場合は、壁面がへこんだり、抜けたりする恐れがありますのでご注意下さい。
◆本体が故障したり、部品が破損、紛失した場合にはすぐに使用を止めて下さい。

使 用 部 品

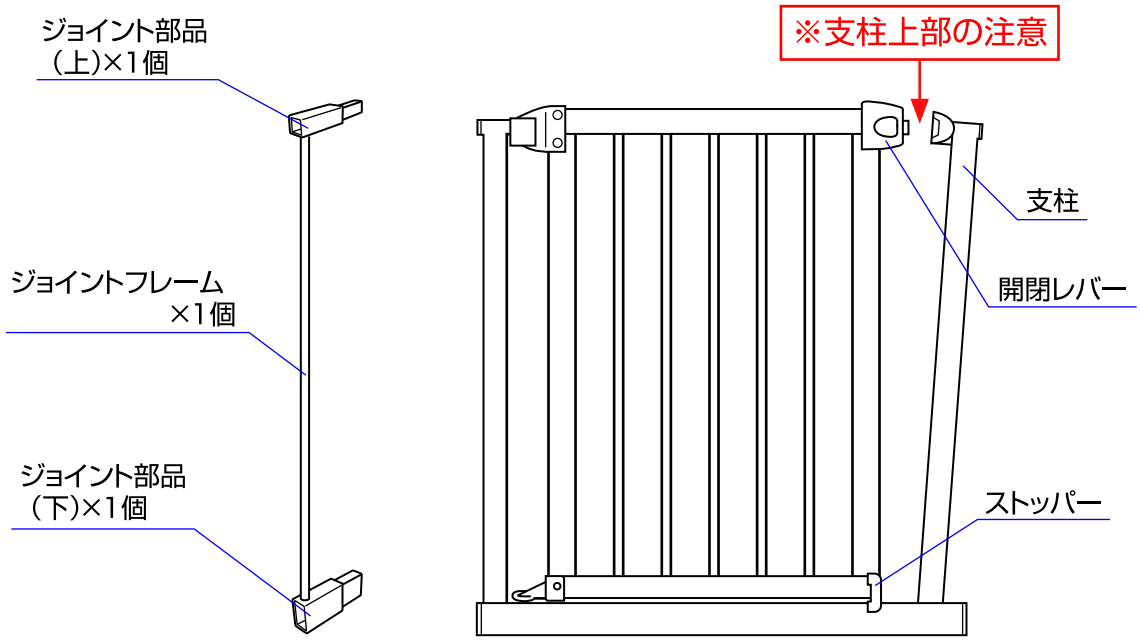

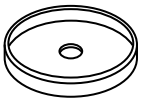
補助キャップ×4個

両面テープ×4個

木ネジ×4個

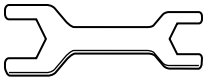
スパナ×1個

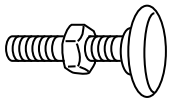
調節ボルト×4個

〈支柱上部の注意〉

1.取り付ける前は支柱の上部が開いていますが不良品ではありません。取り付け後は閉じた状態になります。
2.支柱の上部が開いている分、サイズが少し大きくなっております。取付にくい場合には支柱の上部を内側へ押さえながら取り付けて下さい。

取付サイズ

本体のみの取付サイズ
75～82cm

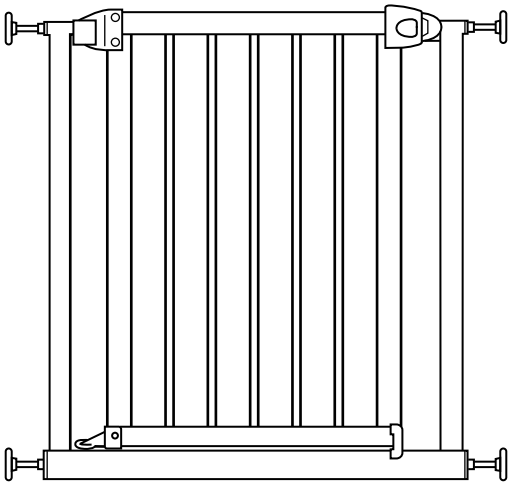

追加フレーム付の取付サイズ
82～89cm

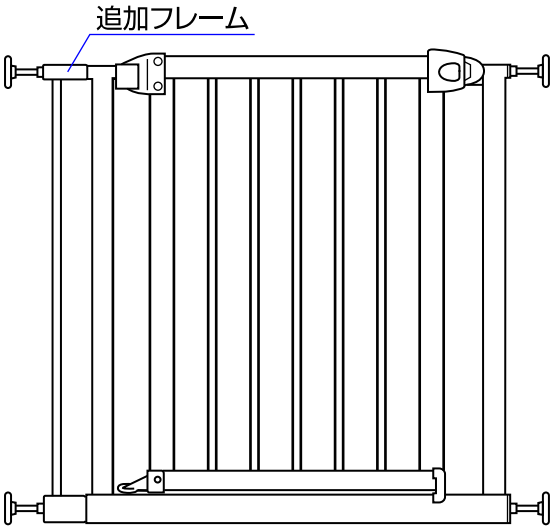

組 立 方 法

1 〈追加フレームを使わない場合〉

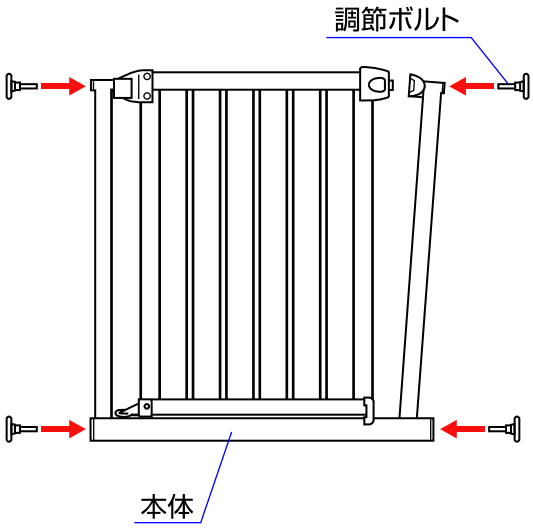

〈追加フレームを使用する場合〉

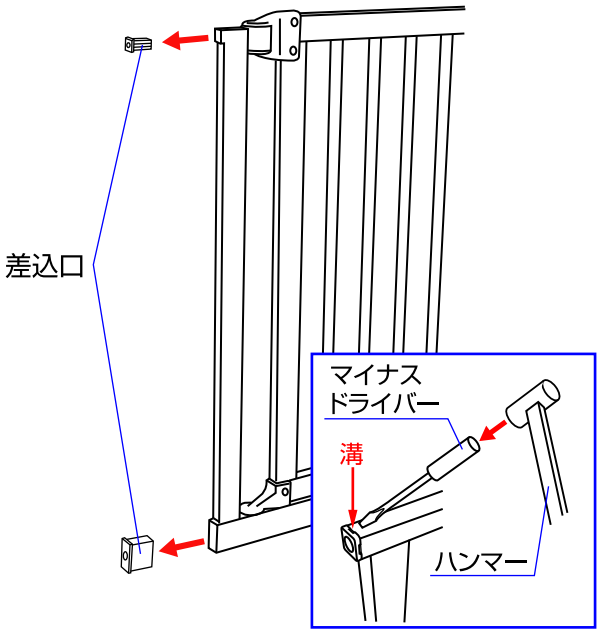

1.追加フレームを使わない場合：本体に調節ボルトを差し込んで下さい。→P3.「取付方法」へお進み下さい。
追加フレームを使用する場合：本体片側の上下に付いている差込口を外して下さい。取り外しが硬い場合は、差込口の溝にマイナスドライバー等を差し込み、マイナスドライバーをハンマー等で打ち付けながら外して下さい。また、差込口の取付けが堅い場合には、差込口をハンマー等で打ち付けて取り付けて下さい。

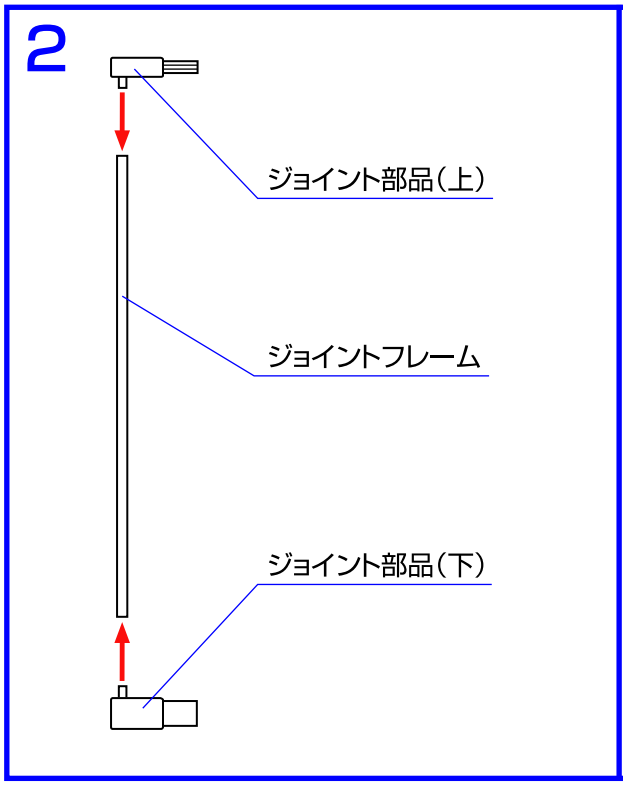

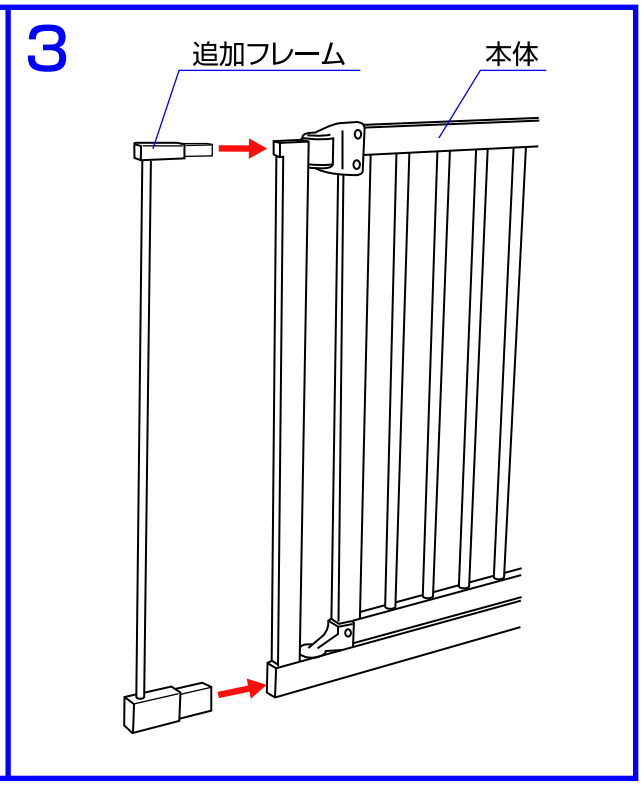

2.ジョイントフレームにジョイント部品（上/下）を差し込んで下さい。

3.組立てた追加フレームを本体に差し込んで下さい。

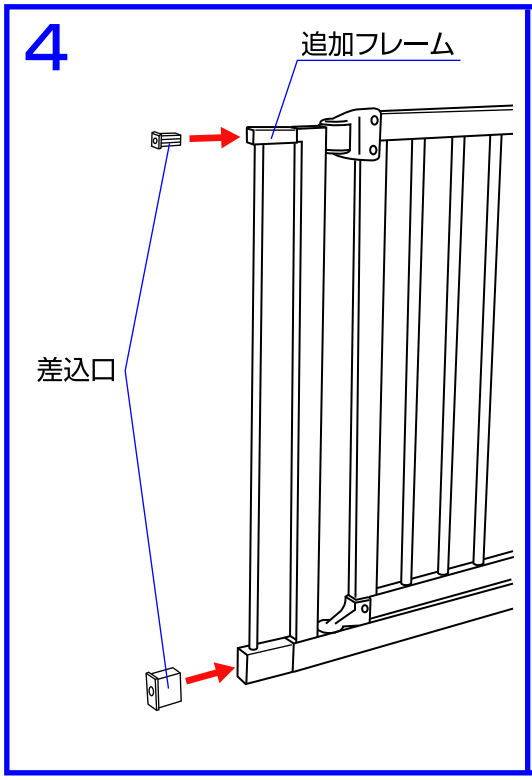

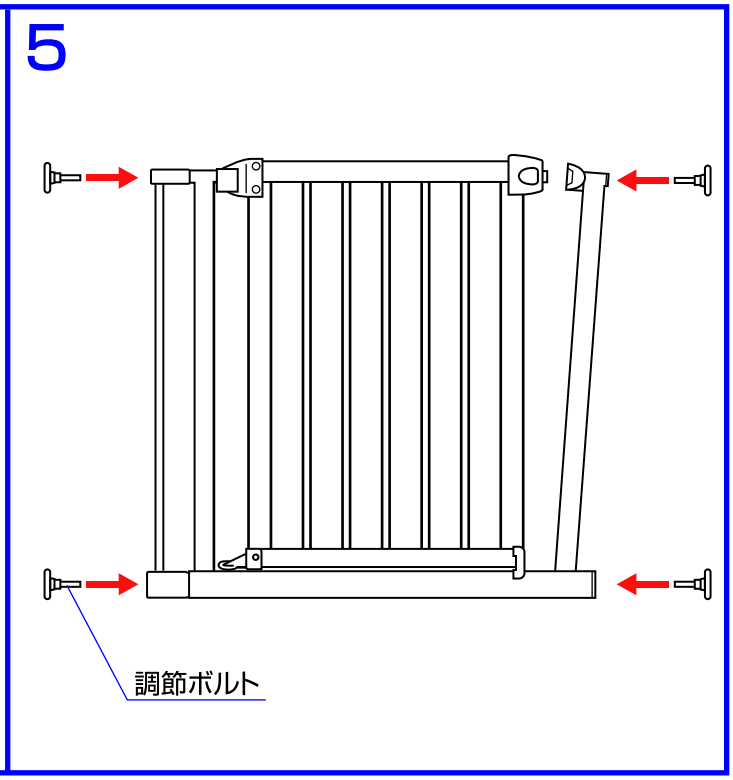

4.追加フレームに差込口を差し込んで下さい。

5.差込口に調節ボルトを差し込んで下さい。

取付方法

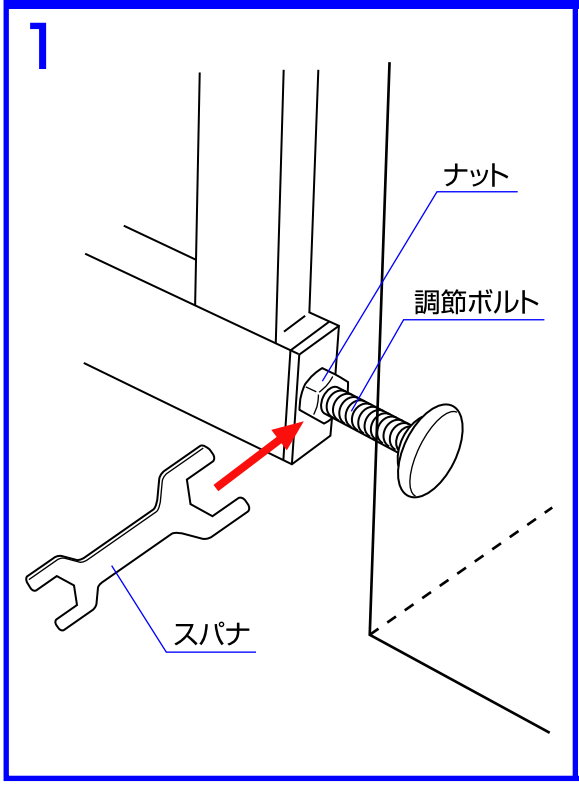

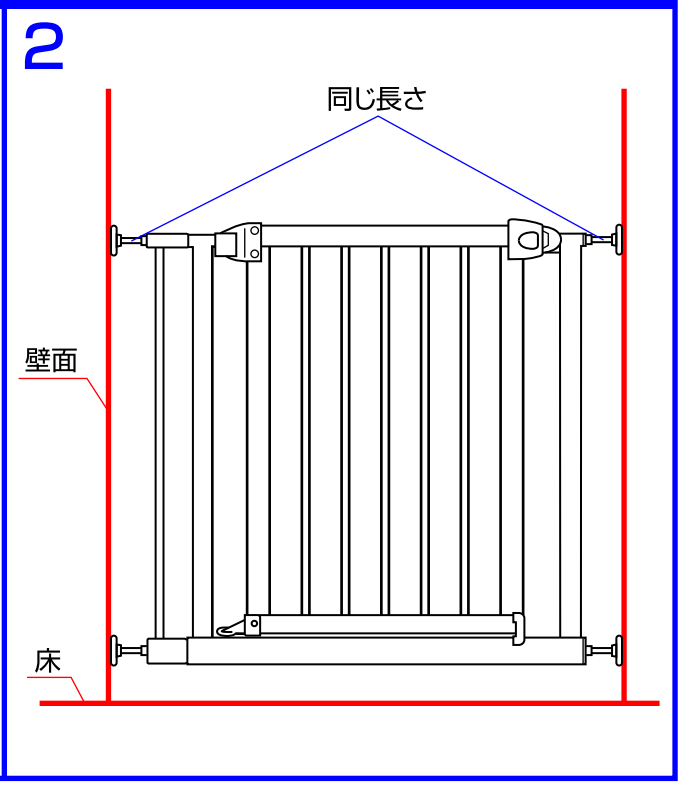

1.調節ボルトのナットをスパナで回して伸ばして下さい。

2.左右の調節ボルトが同じ長さになるように伸ばして下さい。

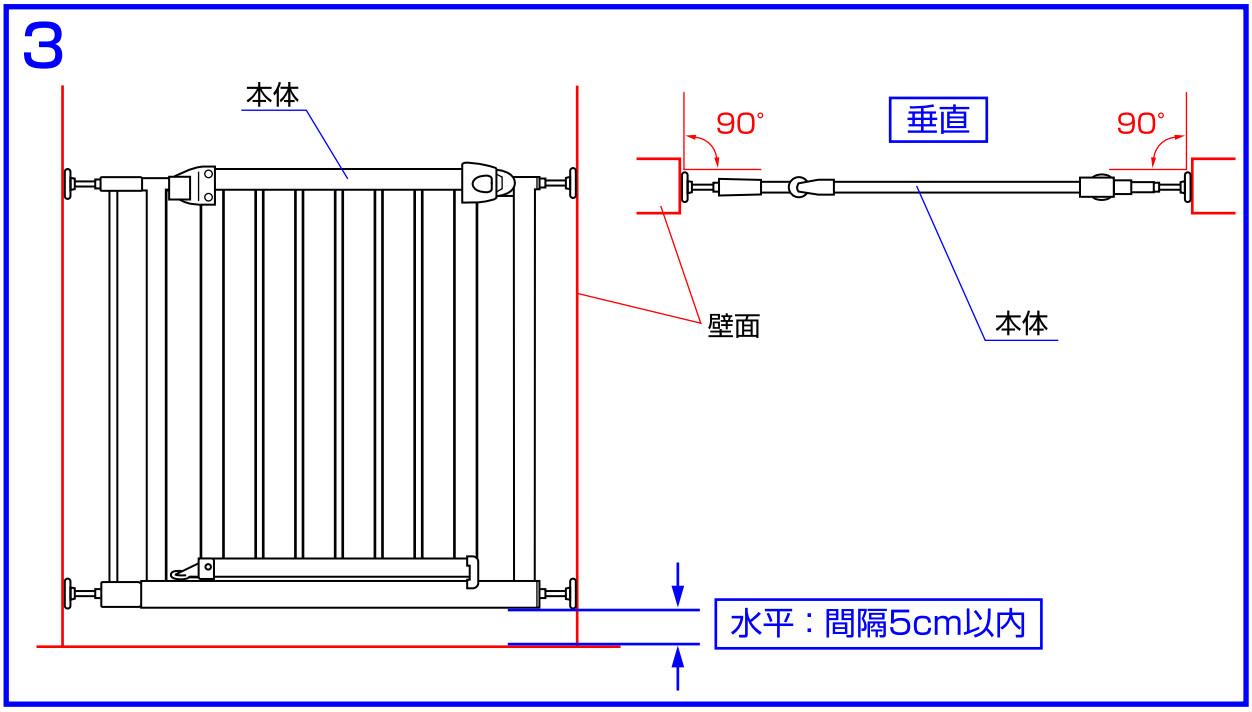

3.本体と床が水平になるように取り付けて下さい。(間隔は5cm以内になるようにして下さい。)
本体と壁面は垂直になるように取り付けて下さい。

※注意：本体が確実に取り付けられていることを必ず確認して下さい。

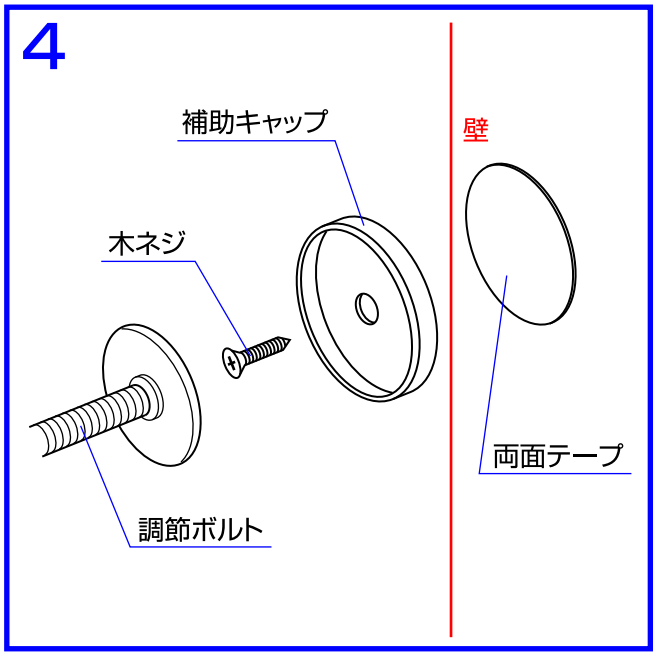

4.更に取り付けをしっかりしたい方は、両面テープと木ネジで補助キャップを壁に取り付けて、調節ボルトの先を補助キャップにはめて下さい。
※両面テープか木ネジどちらか1つでも可能です。

取付注意

1.ゲートを取り付ける壁面が弱い場合は、壁面がへこんだり、抜けたりする恐れがありますのでご注意下さい。
2.補助キャップを使用すると壁に汚れ、傷が付きます。
3.補助キャップを使用すると取り付けサイズが少し変わります。

操作方法

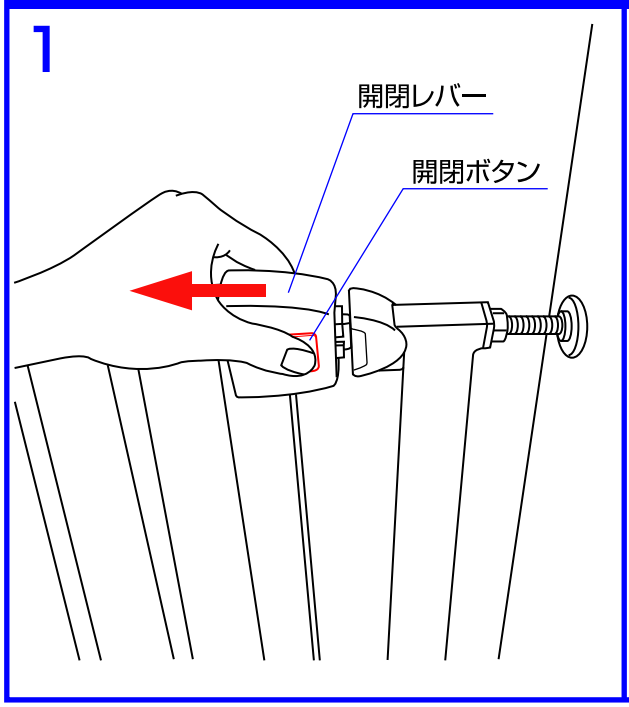

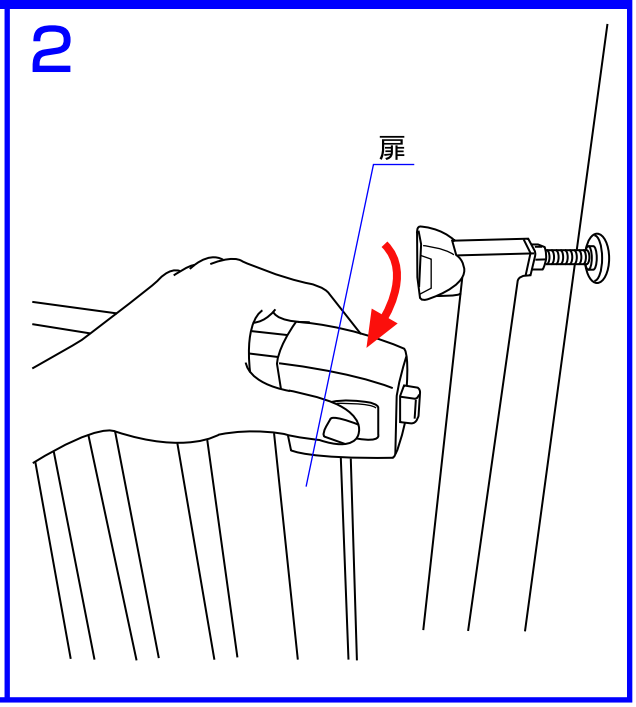

1.両側の開閉ボタンを押さえながら開閉レバーを矢印の方向へスライドして下さい。

2.扉を開けて下さい。

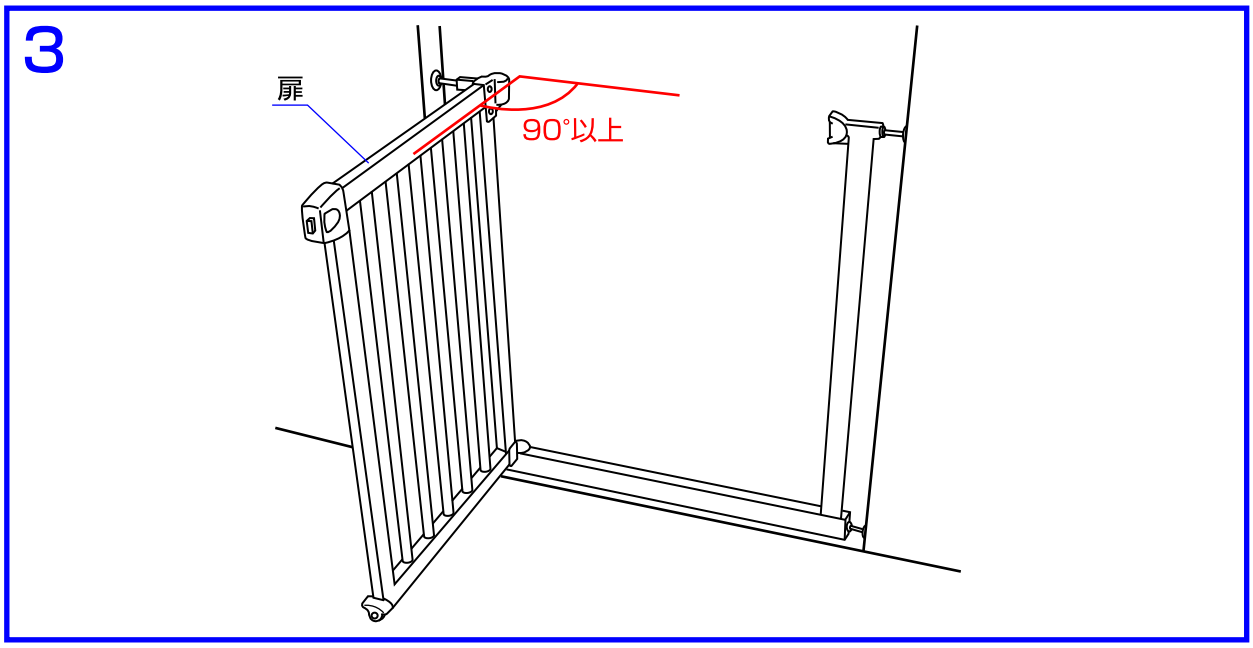

3.扉を90°以上開くと自動で閉まります。
※注意：扉は自動で閉まりますので、お子様には十分ご注意下さい。

ストッパーの使用方法

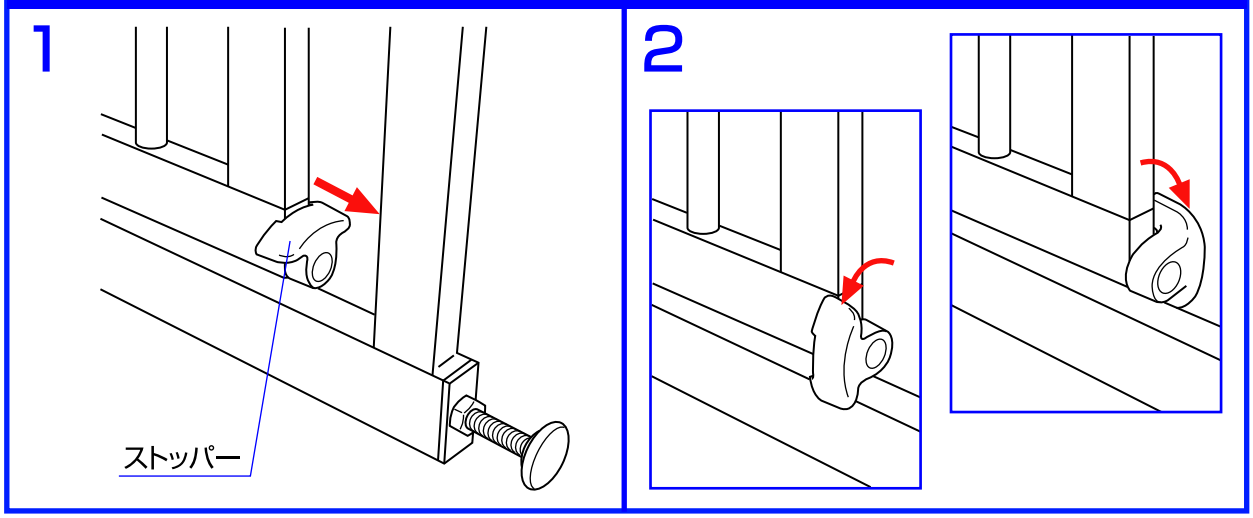

1.図の状態ですと扉は前後どちらにも開閉できます。方向を限定したい時はストッパーを矢印の方向へ引っ張って下さい。

2.ストッパーを前後どちらかに回転させ、扉の開閉方向を限定して下さい。

※お気付きの点がございましたら下記までお問合せ下さい。

修理・廃棄について
◇製品の修理についてはお客様が直接修理に携わることはしないで下記にお問合せ下さい。
◇製品の廃棄については各地方自治体の処分方法に従って下さい。

KATOJI®

発売元　株式会社カトージ
〒484-0894　愛知県犬山市羽黒北金屋39-2

生産物賠償責任(PL)保険付

TEL. 0568-67-5701　FAX. 0568-67-8322
受付時間 AM10:00～PM5:00（土日、祝祭日を除く）